116081NO-01
2018-01

CI 70

Flexit GO

ART.NR. 116402

NO

MONTERINGS- OG BRUKERVEILEDNING

Styrepanel

Innhold

1. Bruksområde 4
2. Mekanisk design 4
   2.1. Montering 5
3. Ikonbeskrivelse 9
   3.1. Beskrivelse av statusikon: 10
4. Beskrivelse av dvaleside og startside 11
   4.1. Prioritering av ulike nivåer 12
5. Innstillinger 12
   5.1. Generell beskrivelse 12
   5.2. Justering av tid og dato samt planlegging 13
   5.3. Viftehastigheter 14
      5.3.1. Innstillingsside for viftehastighet 14
   5.4. Tilluftstemperaturer 15
      5.4.1. Startside – modusvalg 15
      5.4.2. Startside – HOME/AWAY-valg 16
      5.4.3. Startside – i planleggingsmodus 16
      5.4.4. Timerfunksjoner 17
   5.5. Informasjon 17
   5.6. Alarm 18
      5.6.1. Alarmmodus 18
      5.6.2. Bekreft og nullstill A-Alarm 19
      5.6.3. Bekreft B-Alarm 19
      5.6.4. Alarmkoder 20
      5.6.5. Alarmkoder – maskinvarerelaterte feil 20
      5.6.6. Alarmkoder – applikasjonsrelaterte feil 21
      5.6.7. Alarmkoder – kommunikasjonsfeil 21
      5.6.8. Alarmkoder – Feil relatert til varmepumpe 22
   5.7. Ekspert-modus 23
      5.7.1. Les parametermodus 23
      5.7.2. Parameterliste 24
6. Tekniske data 25
   6.1. Mekaniske dimensjoner 25
   6.2. Spesifikasjon 25
   6.3. Vedlikehold 27
   6.4. Kassering 27

1. Bruksområde

- CI 70 styrer reguleringsfunksjoner som ventilator- og temperaturregulering.
- CI 70 kommuniserer med 2-tråders grensesnitt til regulatoren gjennom KNX PL-Link.

2. Mekanisk design

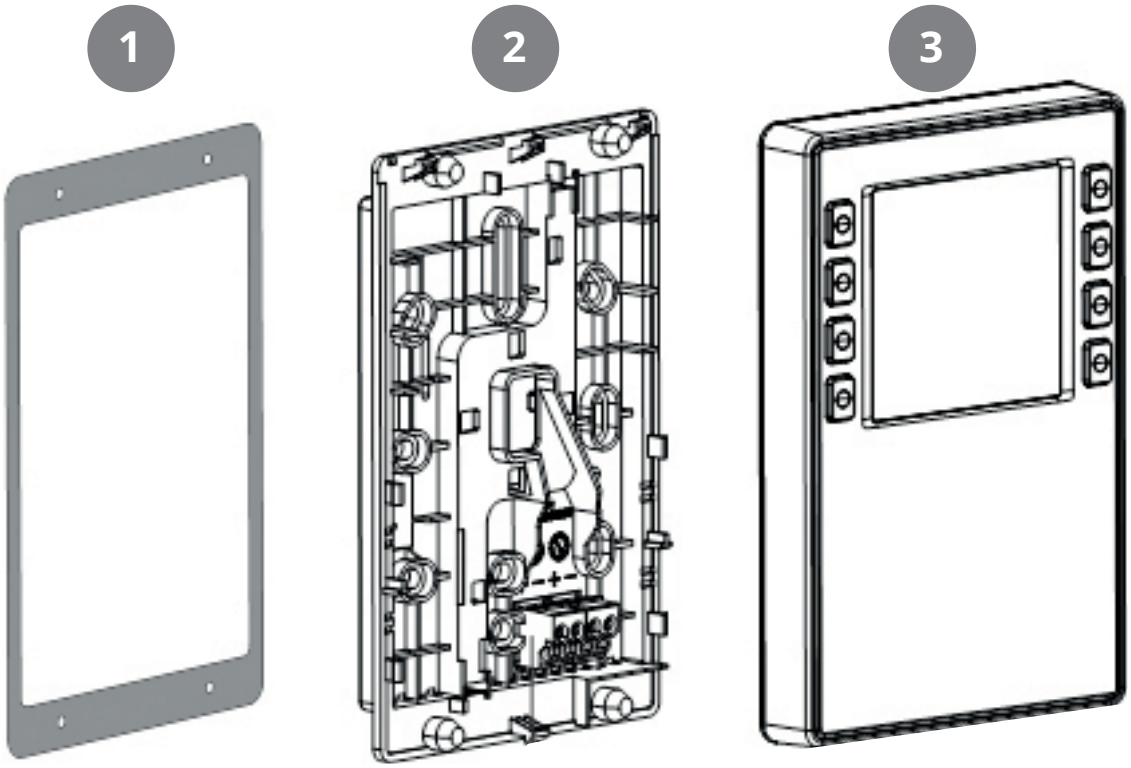

1	**Pakning for panelmontering**
2	**Bunnplate**
	• med skruehull for alle vanlige veggbokser for trekkerør
	• med kanaler for ledninger som legges fra midten eller oven-/nedenfra
3	**Operatørenhet**

OBS. Benyttes for å tydeliggjøre viktig informasjon som enten er avgjørende for salg eller utførelse av enheten.

Nasjonale sikkerhetsforskrifter
Hvis nasjonale sikkerhetsforskrifter ikke overholdes, kan det føre til personskade og skade på eiendom.
• Merk deg de nasjonale bestemmelsene og overhold de aktuelle sikkerhetsforskriftene.

2.1. MONTERING

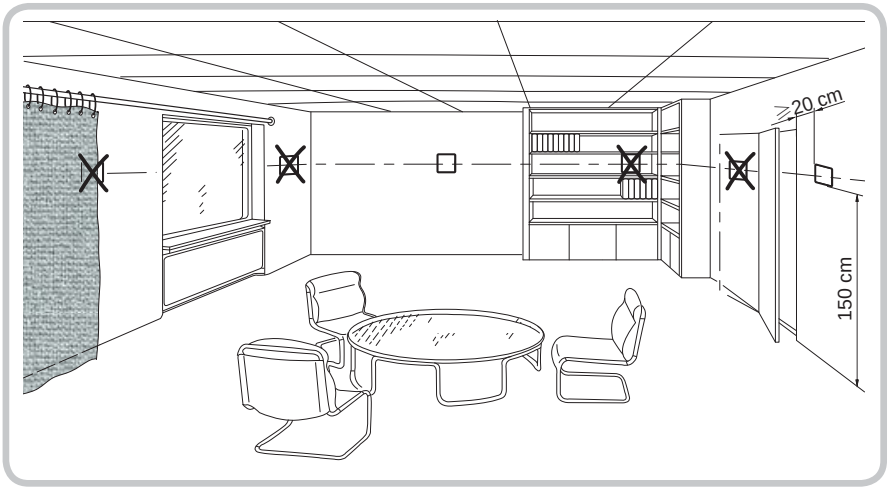

- Enhetene er beregnet for vegg- og panelmontering.
- Anbefalt høyde: 1,5 m over gulvet.
- Ikke monter enhetene i utsparinger, hyller, bak gardiner/dører eller over/nær varmekilder.
- Unngå direkte sollys og trekk.
- Forsegl eventuelt veggboks eller installeringsrør, ettersom alle luftstrømmer kan påvirke sensoravlesningene.
- Overhold de angitte omgivelsesforholdene.

1

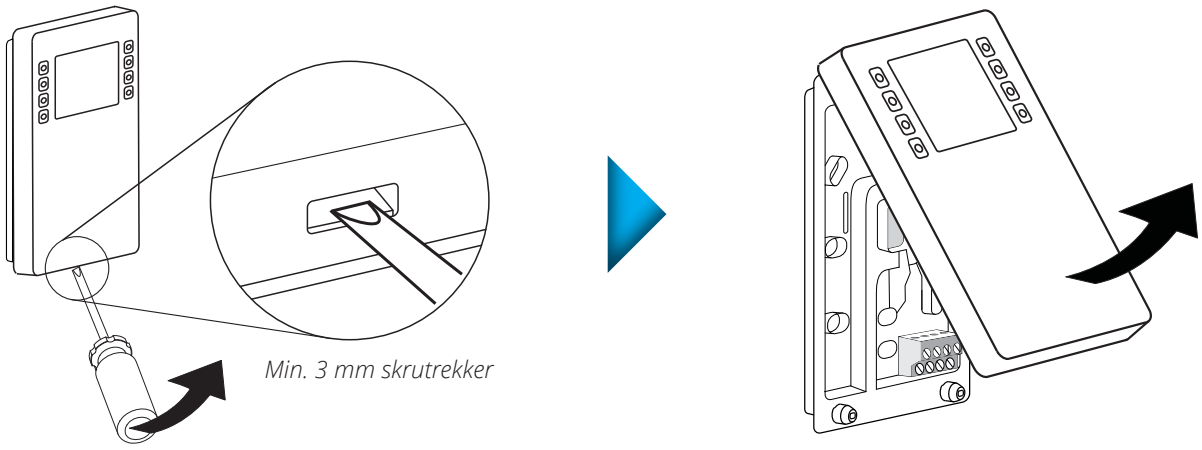

2

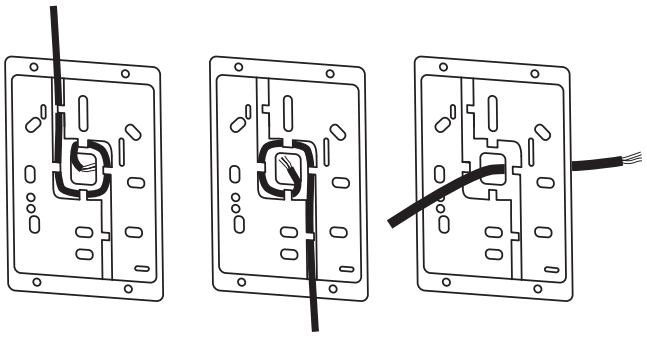

3

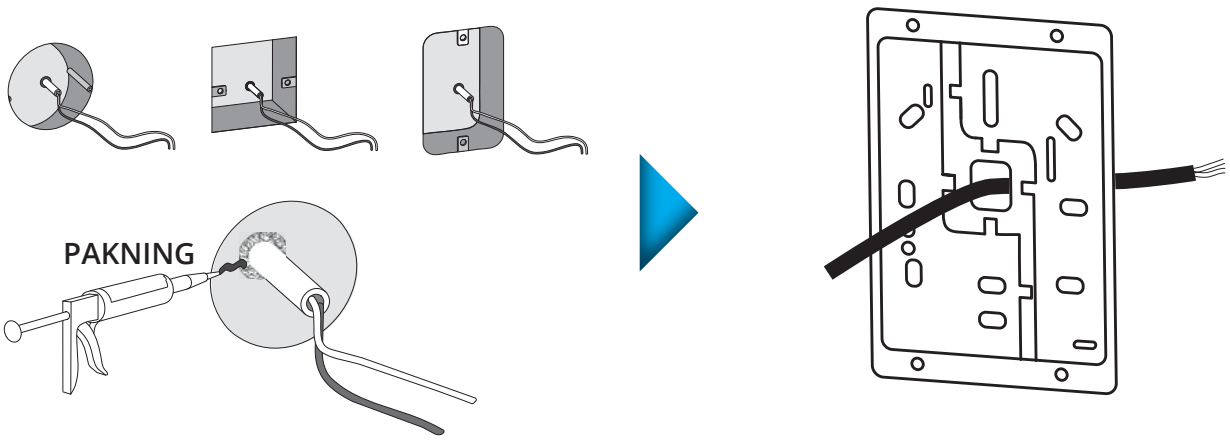

FLEXIT

4

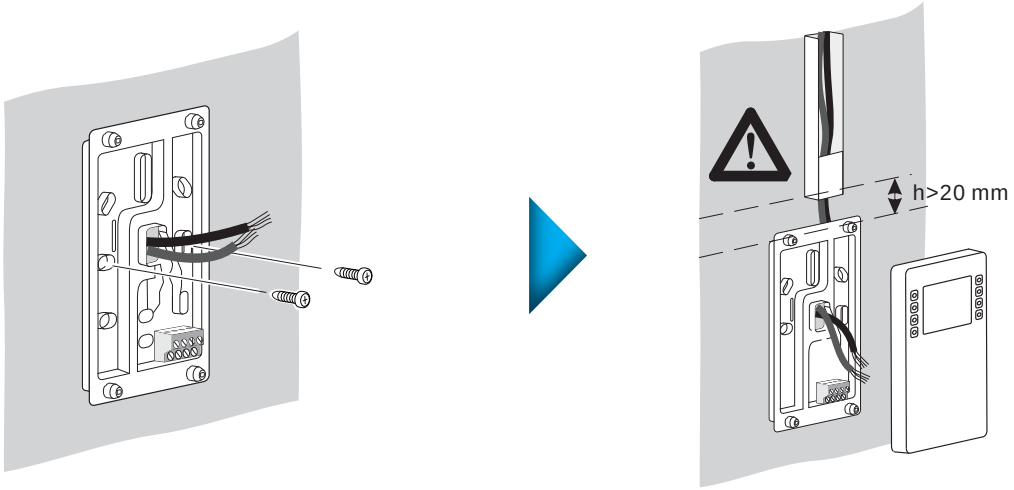

5

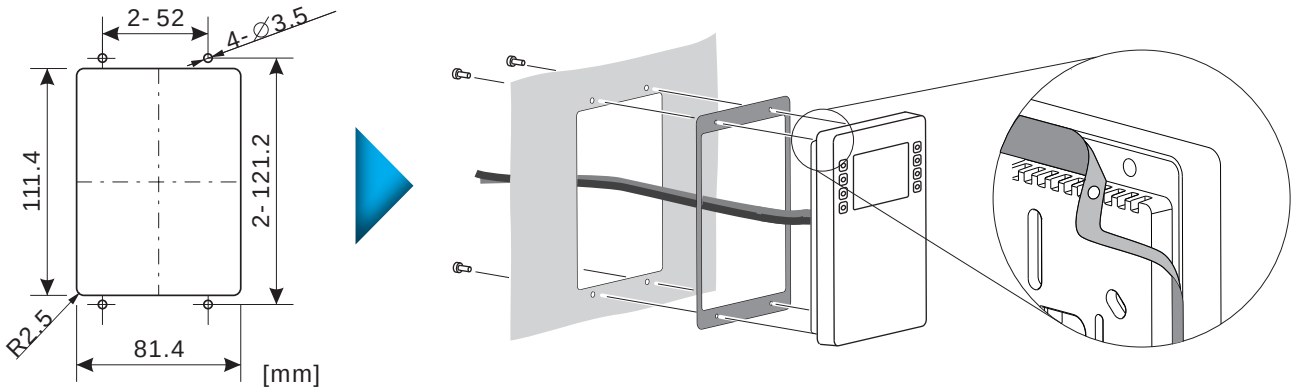

6

Kobling	Kontakt	Beskrivelse
+ - + -	+	KNX PL-Link (positiv)
	-	KNX PL-Link (negativ)

+ brun ledning
- hvit ledning

MERK! Installatør velger passende kontaktpar ved tilkobling.

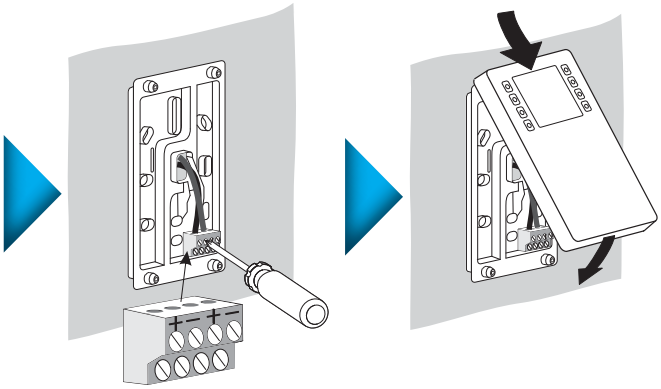

Ledningene må IKKE byttes ut! Enheten er beskyttet mot feilaktig installasjon, men hvis ledningene byttes ut fungerer ikke enhetens kommunikasjonen.

CI 70-styrepanel må kobles til ventilasjonsenheten før strømmen slås på (ON). Etter at strømmen er slått på (ON), tar det omtrent 3 minutter før styrepanelet trer i funksjon.

7

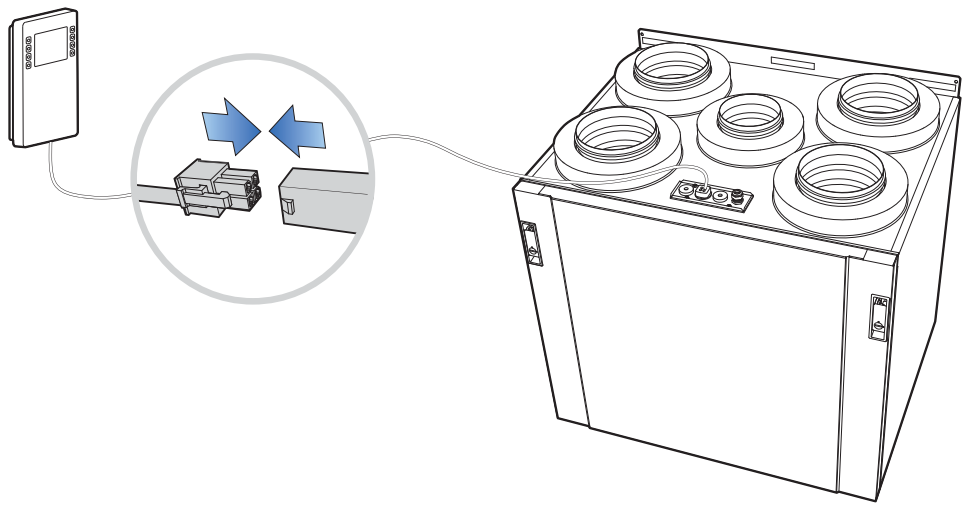

3. Ikonbeskrivelse

- AUTOMODUS
- STARTSIDE
- "AWAY"
- "HOME"
- "HIGH"
- "FIRE PLACE"
- "COOKER"
- TILLUFT
- AVKAST
- INNSTILLINGER VIFTEHASTIGHET
- ROMTEMPERATUR
- GENERELLE INNSTILLINGER
- BEKREFT
- AVBRYT
- TIMERMODUS
- ELVARMER AKTIVERT
- ELVARMER DEAKTIVERT
- GÅ TILBAKE
- ALARM
- ALARM – IKKE BEKREFTET
- ALARM – BEKREFTET
- NORMAL – BEKREFTET
- SERVICEANMODNING
- SERVICE – IKKE BEKREFTET
- SERVICE – BEKREFTET
- P LES PARAMETERMODUS
- BEKREFT ALARM
- ◄ ► ANGIR ET OPERATIVT ELEMENT

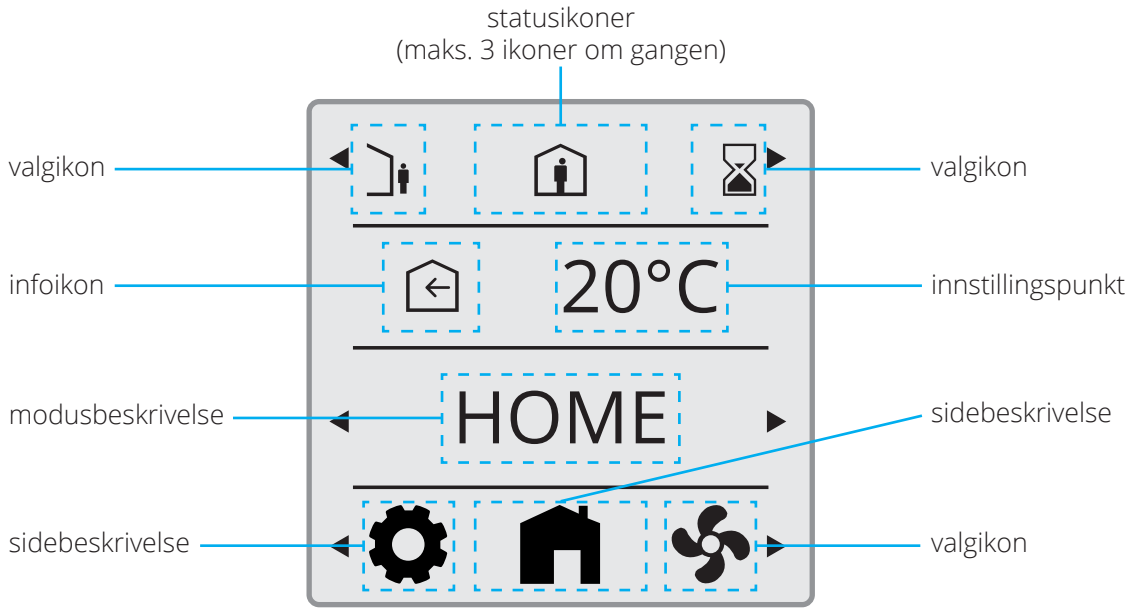

Kun eksempelbilde.
Avhengig av enhetens innstillinger, vil bildet variere.

3.1. BESKRIVELSE AV STATUSIKON:

Posisjon 1

- ALARM
- ALARM – IKKE BEKREFTET
- ALARM – BEKREFTET
- NORMAL – BEKREFTET, MEN IKKE TILBAKESTILT

- SERVICEANMODNING
- SERVICE – IKKE BEKREFTET
- SERVICE – BEKREFTET

- AUTOMODUS

Posisjon 2

- AWAY
- HOME

Posisjon 3

- HIGH

Statusikoner (maks. 3 ikoner om gangen)

Ikonposisjon		
1	2	3

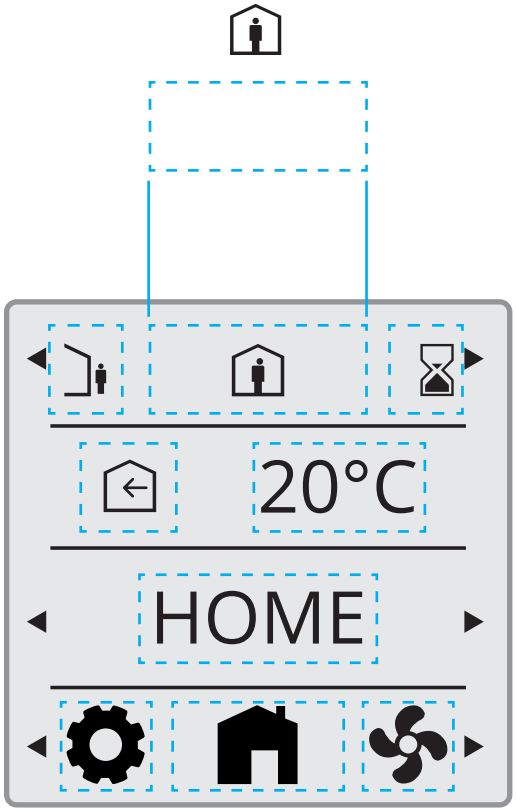

Kun eksempelbilde.
Avhengig av enhetens innstillinger, vil bildet variere.

4. Beskrivelse av dvaleside og startside

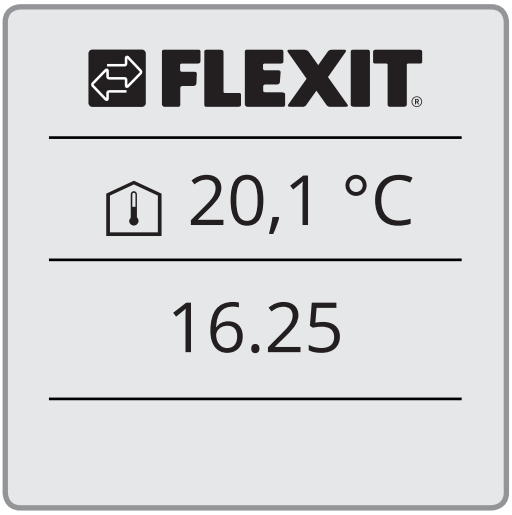

Dvaleside

Viser avtrekkstemperatur (gjennomsnittlig romtemperatur)

Viser faktisk tid

Bakgrunnslyset slås av etter 3,5 minutter uten bruk.
Skjermen går tilbake til dvalemodus etter 4,0 minutter uten bruk.

Startside

Viser tillufttemperaturens innstillingspunkt iht. driftsmodus.

Viser faktisk driftsmodus.
Det er mulig å velge forskjellige modi.

Valg av innstillingssider.

4.1. PRIORITERING AV ULIKE NIVÅER

Skjermer/visninger prioriteres i henhold til bruksnivå.
Når skjermen med høyeste prioritet kalles/aktiveres, vises den fremst.

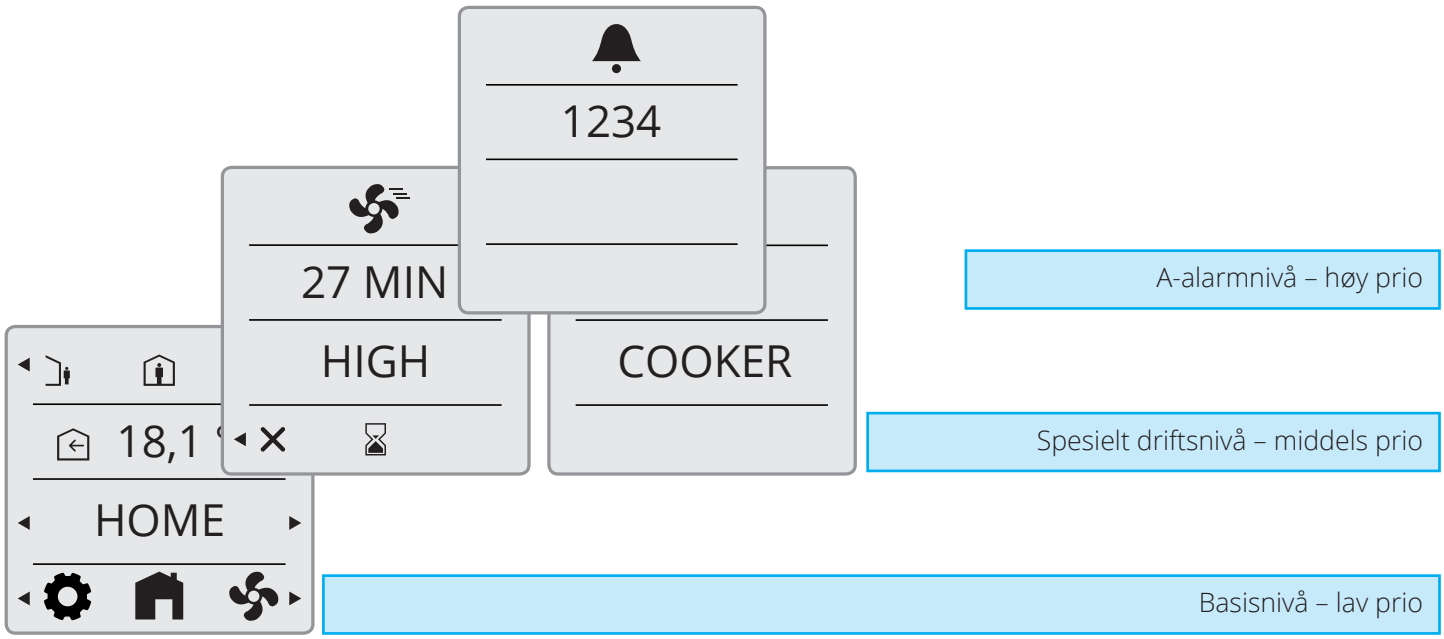

5. Innstillinger

5.1. GENERELL BESKRIVELSE

Hver side forklares senere i detalj.

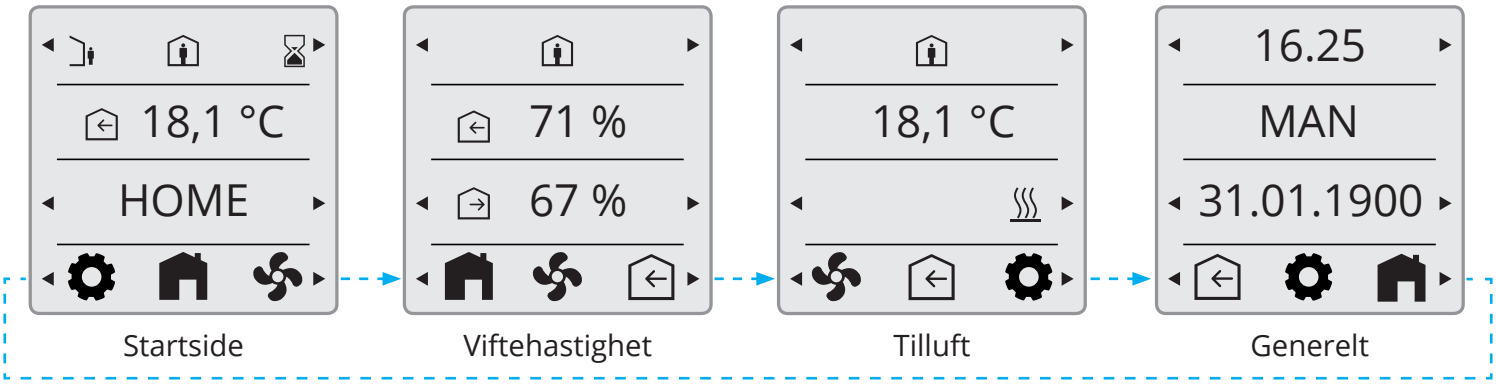

5.2. JUSTERING AV TID OG DATO SAMT PLANLEGGING

Startside

Generelt

Justering av tid

Justering av tid:
Hold ◂ -knappen på tidslinjen inne inntil timefeltet er markert.
Juster med:
◂ Reduser timer
▸ Øk timer
Vent til det markerte feltet er normalt igjen før du fortsetter.

Justering av minutter:
Hold ▸ -knappen inne inntil minuttfeltet er markert.
Fortsett på samme måte som for innstilling av timer.

Justering av dager:
Hold ◂ -knappen på datolinjen inne inntil timefeltet er markert.

Juster med:
◂ Reduser dag
▸ Øk dag
Vent til det markerte feltet er normalt igjen før du fortsetter.

Justering av måneder:
Hold ▸ -knappen inne inntil dagfeltet er markert.
Trykk på ▸ -knappen en gang til, og hold inne i mer enn 1 sekund.

Juster med:
◂ Reduser måned
▸ Øk måned
Vent til det markerte feltet er normalt igjen før du fortsetter.

Justering av år:
Hold ▸ -knappen inne inntil årsfeltet er markert.
Trykk på ▸ -knappen to ganger til, og hold i mer enn 1 sekund på hvert trinn.

Juster med:
◂ Reduser år
▸ Øk år
Vent til det markerte feltet er normalt igjen før du fortsetter.

Justering MAN/AUTO:

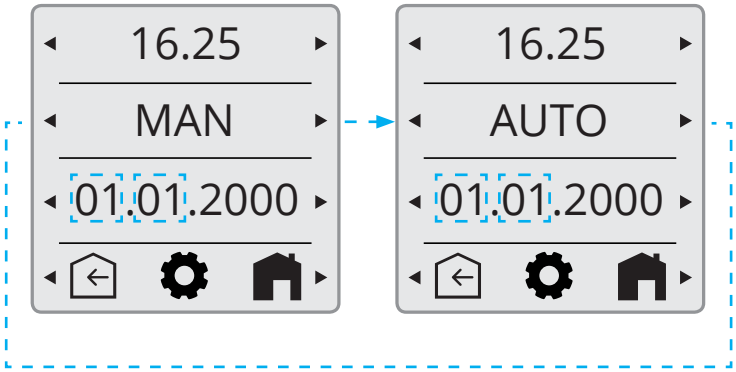

5.3. VIFTEHASTIGHETER

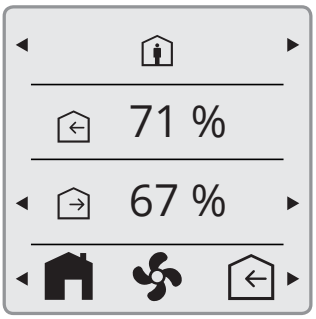

modusvalg

justering av tilluftsvifte

justering av avtrekksvifte

Viftehastighet

5.3.1. Innstillingsside for viftehastighet

Trykk på markert pil for å skifte til neste visning mot høyre.

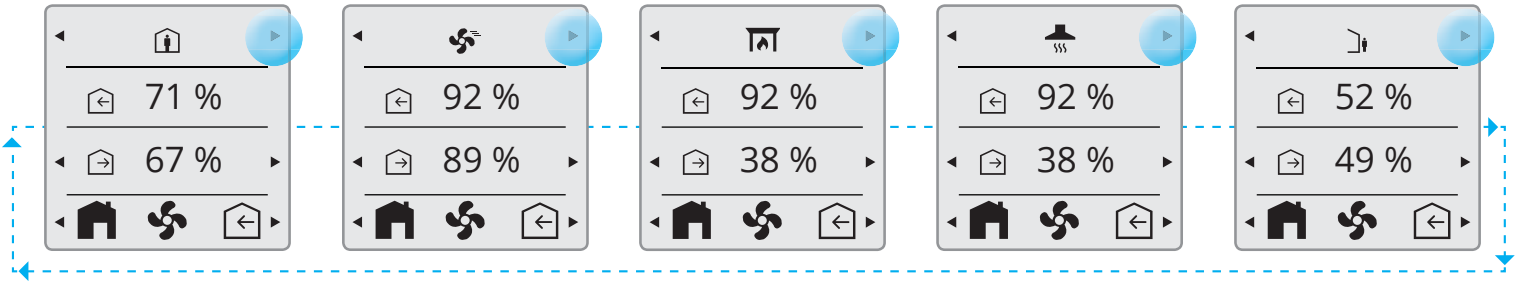

Hvis du trykker på markert pil endres visningene i motsatt rekkefølge, mot venstre.

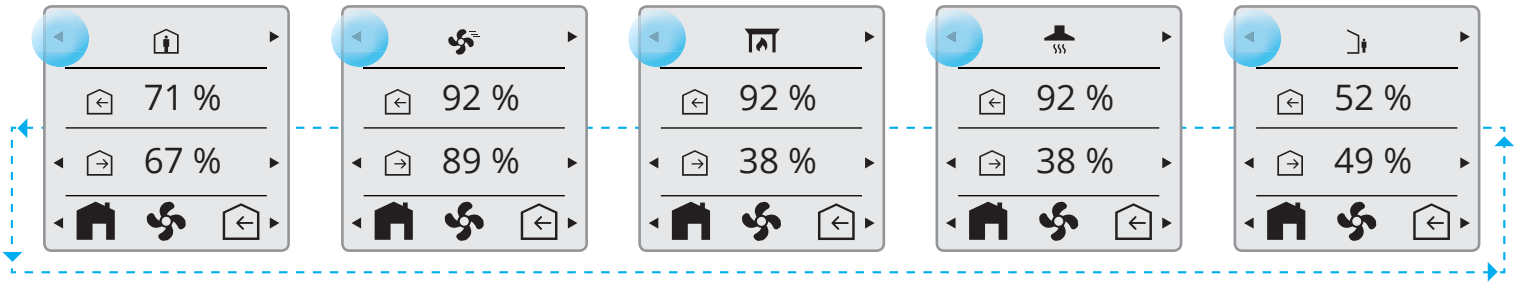

5.4. TILLUFTSTEMPERATURER

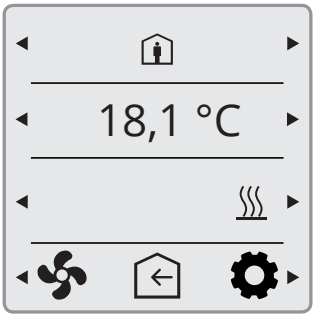

Tilluft

modusvalg

justering av tillufttemperatur

elektrisk varmer AKTIVER/DEAKTIVER

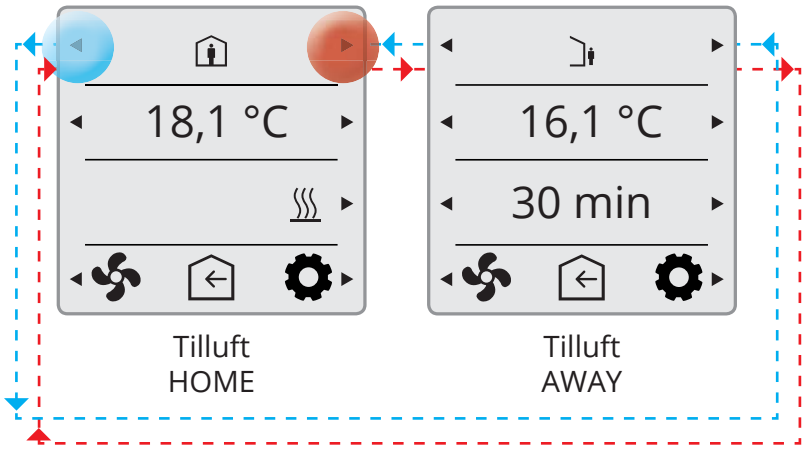

Tilluft
HOME

Tilluft
AWAY

HOME/AWAY-justeringer

Innstilling for tidsforsinkelse når du bytter til AWAY-modus med markert pil.

5.4.1. Startside – modusvalg

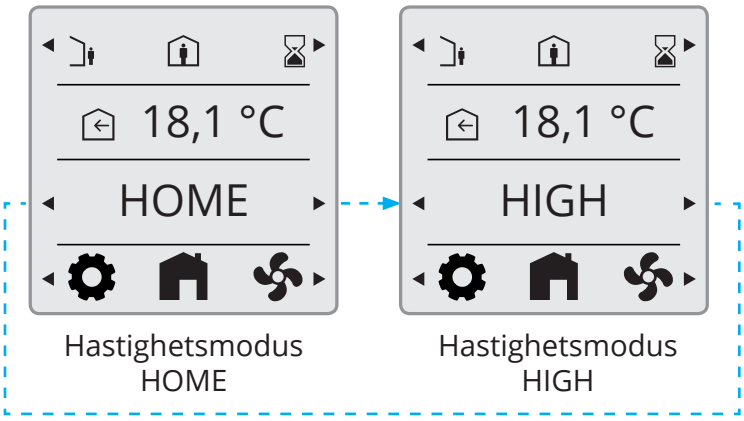

Hastighetsmodus
HOME

Hastighetsmodus
HIGH

5.4.2. Startside – HOME/AWAY-valg

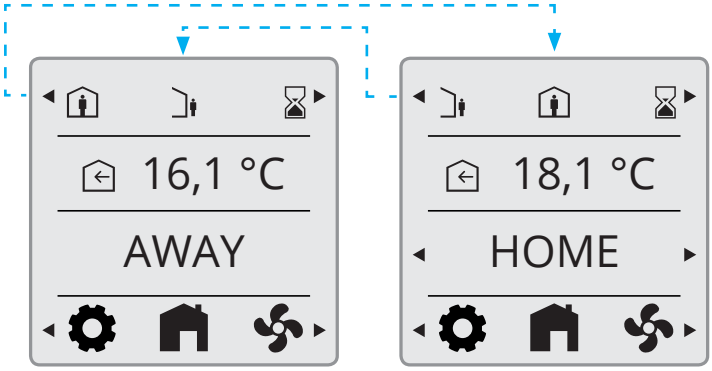

AWAY-modus HOME-modus

5.4.3. Startside – i planleggingsmodus

planleggingsmodus (tidsprogram)

Hastighetsmodus HOME

Hastighetsmodus HIGH

AWAY-modus

5.4.4. Timerfunksjoner

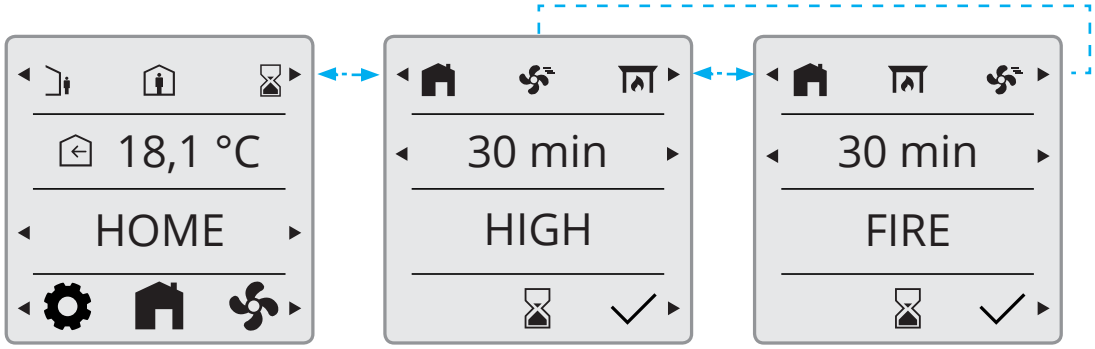

Startside Forsert Ildsted

TIMER aktivert

returnerer til startsiden når forlengelsestiden er gått

returnerer til startsiden hvis funksjonen avbrytes

5.5. INFORMASJON

Aktivering av kjøkkenhettefunksjon via digital inngang eller trådløst tilbehør.

Startside Kjøkkenhette

5.6. ALARM

5.6.1. Alarmmodus

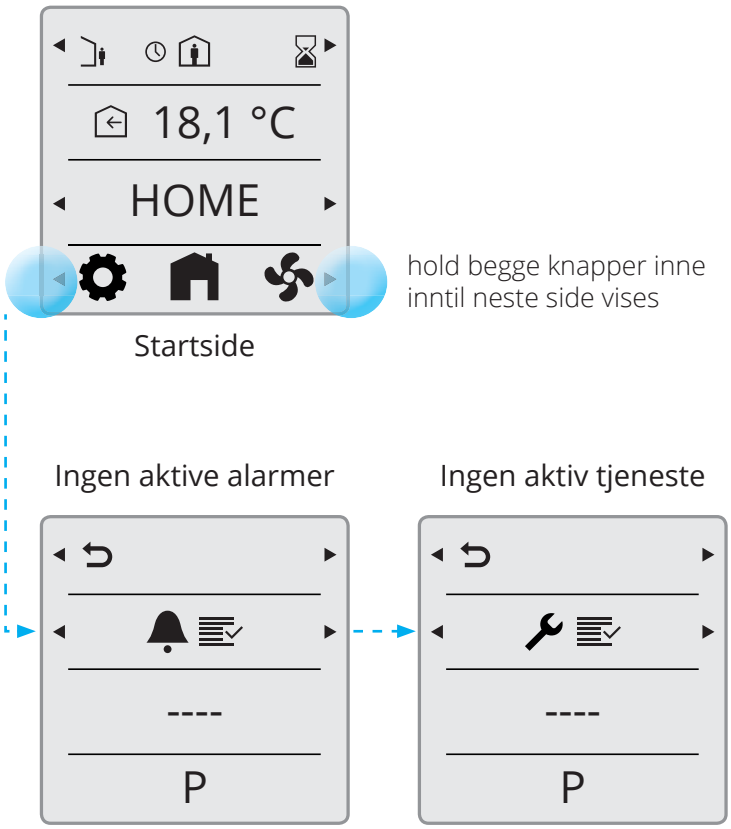

5.6.2. Bekreft og nullstill A-Alarm

Ved kritiske A-alarmer er applikasjonen låst inntil alarmen er bekreftet og nullstilt.

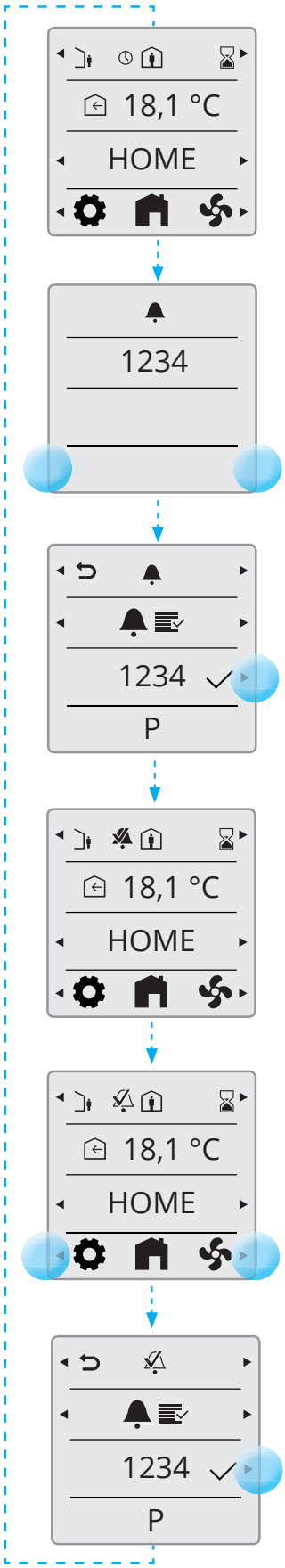

Ingen alarmer

Aktive alarmer.
Hold begge knapper inne inntil neste side vises.

Bekreft alarm

Korrigerende tiltak er nødvendig i henhold til den angitte alarmkoden.

Hold begge knapper inne inntil neste side vises.

Bekrefte/Nullstill alarm

5.6.3. Bekreft B-Alarm

Applikasjonen er fortsatt i drift, men i begrenset omfang. Bekreft B-alarmets informasjon.

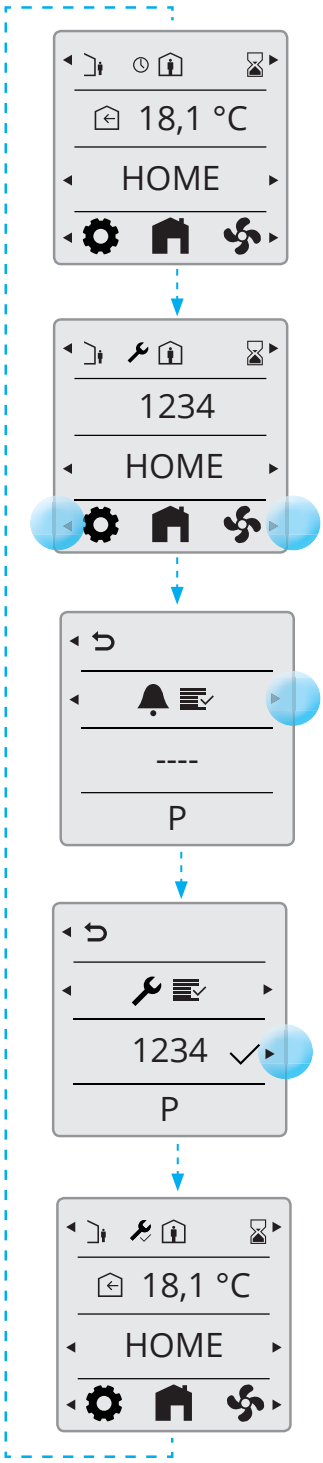

Ingen alarmer

Behov for service.
Hold begge knapper inne inntil neste side vises.

Trykk på knappen for å åpne bekreftelsessiden.

Korrigerende tiltak er nødvendig i henhold til den angitte alarmkoden.

Utført service bekreftet

5.6.4. Alarmkoder

Feilkode	Feilkilde
1000...1999	Maskinvarerelaterte feil
2000...2999	Applikasjonsrelaterte feil
3000...3999	Kommunikasjonsfeil
9000...9999	Tredjepartsrelaterte feil

5.6.5. Alarmkoder – maskinvarerelaterte feil

Kode #	A/B-Alarm	Navn/tekst
1000...1999	**Kodeintervall for – maskinvare**	
1001	A	B1 = Feil på temperaturføler for tilluft
1002	B	B6 = Feil på temperaturføler for avkast
1003	B	B3 = Feil på temperaturføler for avtrekksluft
1004	A/B	B4 = Feil på temperaturføler for uteluft
1005	A	B5 – Feil på varmesensor for frostsikringstemperatur
1006	B	H1 – Feil på fuktighetsensor for avtrekksluft
1007	A/B	RMC – Motor fastkilt på roterende varmeveksler
1008	A/B	RMC – Belte brutt på roterende varmeveksler
1009	A	MI4 – Brannspjeldfeil
1010	A/ingen	TM1 – Feil på tilluftvifte
1011	A/ingen	TM2 – Feil på avkastvifte
1012	B	Feil på romtemperatursensor på CI-1
1020	B	Skift tilluftsfilter
1021	-	reservert
1022	B	B10 – Feil på varmtvanntankens øvre sensor
1023	B	B11 – Feil på varmtvanntankens midtre sensor
1024	B	B12 – Feil på varmekretssensor for flytetemperatur
1025	B	B13 – Feil på varmekretssensor for returtemperatur
1026	B	B14 – Feil på sensor for flytetemperatur etter gjenoppvarming av coil
1027	B	B15 – Feil på oppbevaringstanksensor for returtemperatur
1028	B	B16 – Feil på varmtvanntankens nedre sensor
1029	A	B20 – Feil på sensor for frostsikringstemperaturområde
1030	B	B21 = Feil på temperaturområdeføler for tilluft
1031	-	reservert
1032	B	P4 = Feil på trykkføler for tilluft
1033	B	P5 = Feil på trykkføler for avtrekksluft
1034	B	P1 – Feil på differensialtrykksensor for tilluft
1035	B	P2 – Feil på differensialtrykksensor for avkast
1036	A	Feil på alle sensorer for varmtvanntank

5.6.6. Alarmkoder – applikasjonsrelaterte feil

2000...2999	Kodeintervall for – applikasjon og konfigurasjon	
2001	A	X8 – Nød av (D12)
2002	A	X8 – Røykdetektor (D12)
2003	A	X8 – CO-detektor (D12)
2004	A	Brannalarm – B1 eller B3 over maksimumstemperatur
2005	B	Alarm for tillufttemperatur (min)
2008	A	Overtemperaturdeteksjon for varmepumpens gjenoppvarmingscoil (F15)
2009	A	Overtemperaturdeteksjon for elvarme i sone 2 (F20)
2010	A	Overtemperaturdeteksjon for elvarme i hovedområde (BT)
2011	A	Oppvarmingscoil for frostsikring i sone 2 (B20)
2014	A	M6, M8, M14 – stopp luftstrøm i varmepumpespjeld
2015	A/ingen	Varmepumpe A-feil stopper AHU

5.6.7. Alarmkoder – kommunikasjonsfeil

3000...3999	Kodeintervall for – kommunikasjon	
3001	A/B/ingen	XCU-kommunikasjonsfeil
3003	A/B/ingen	EXCUL-kommunikasjonsfeil
3004	A/B/ingen	QBM-kommunikasjonsfeil
3005	A	XCU- eller ECU-kommunikasjonsfeil

5.6.8. Alarmkoder – Feil relatert til varmepumpe

9000...9999	Kundeintervall for – kunde/ikke-Siemens	
9000	-	Normal drift
9001	A	B31 – Temperatursensor for innløpsvann
9002	A	B30 – Temperatursensor for utløpsvann
9003	B	B32 – Temperatursensor for inntaksluft
9004	B	Varmepumpe – avisingstemperatursensor
9005	B	Varmepumpe – utslippstemperatursensor
9006	A	Varmepumpe – utløpsvanntemperatur høy
9007	A	Varmepumpe – utløpsvanntemperatur lav
9008	B	Varmepumpe – CO2-utslippstemperatur høy
9009	B	Varmepumpe – CO2-utslippstemperatur lav
9010	B	Varmepumpe – høyttrykksbryter
9011	B	Varmepumpe – høy lufttemperatur ved avising
9012	B	Varmepumpe – viftemotor
9014	B	Vekselretterkommunikasjon
9015	B	Vekselrettermotorstyring
9016	B	Vekselretteroverstrøm
9017	B	Deteksjon av vekselretterstrøm
9018	B	Vekselretteroverspenning
9019	B	Vekselretterunderspenning
9020	B	Vekselretterstrømforsyning
9021	B	Deteksjon av vekselretterspenning
9022	B	Vekselretterens kjøleribbetemperatur
9023	B	Vekselretteroverlast
9024	A	Skalering (alarm - krever tiltak)
9025	A	Blandeventil
9026	A	Treveisventil
9027	B	Dump
9028	A	FTH
9029	C	Skalering (advarsel - bør korrigeres)

5.7. EKSPERT-MODUS

5.7.1. Les parametermodus

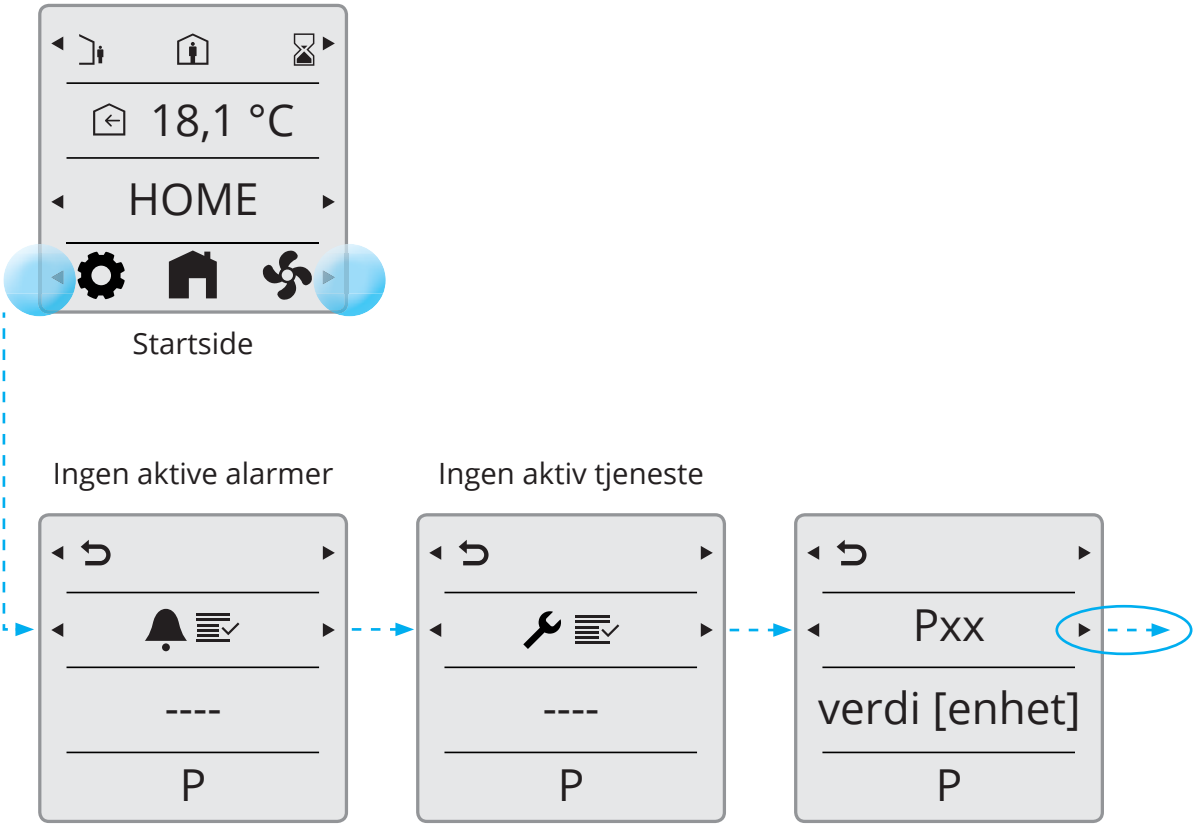

5.7.2. Parameterliste

Parameter	Beskrivelse	Enhet	BørVerdi	Brukes i applikasjon
P00	Temperatursensor B4	°C		G4
P01	Temperatursensor B8	°C		G4
P02	Temperatursensor B5	°C		G4
P03	Temperatursensor B1	°C		G4
P04	Temperatursensor B3	°C		G4
P05	Temperatursensor B6	°C		G4
P06	Fuktighetssensor B6	%		G4
P07	Tilluftsvifte M1	%		G4
P08	Tacho TM1	Rpm		G4
P09	Flytsensor P1	m^3/h eller l/s		G4
P10	Trykksensor modnus tilluft	Pa		G4
P11	Tilluftsvifte M2	%		G4
P12	Tacho TM2	Rpm		G4
P13	Flytsensor	m^3/h eller l/s		G4
P14	Trykksensor modbus avtrekksluft	Pa		G4
P15	Rotr motor RMC M3	%		G4
P16	Spjeld M5	åpent/lukket		G4
P17	Bypass M4	åpen/lukket		G4
P18	Elvarmer/pumpe EV1	%		G4
P19	Termostat BT	åpen/lukket		G4
P20	Vannbasert varmerventil M10	%		G4
P21	Kjøleventil CO	%		G4
P22	Kjølepumpe CO1	av/på		G4
P23	Brannspjeld M9	åpent/lukket		G4
P24	Tilbakeføring brannspjeld MI4	av/på		G4
P25	Brann-/røykdetektor	av/på		G4
P26	Spjeld M6	åpen/lukket		G4
P27	Inngang HIGH	av/på		G4
P28	Inngang HOME	av/på		G4
P29	Inngang AWAY	av/på		G4
P30	Inngang STOPP	av/på		G4
P31	Inngang COOKER	av/på		G4
P32	Inngang FIRE PLACE	av/på		G4
P33	Inngang HOME/AWAY	av/på		G4
P34	Inngang luftkvalitet	ppm		G4
P35	Inngang fuktighet	%RH		G4
P36	Inngang radon	Bq/m^3		G4
P37	Bakgrunnslysnivå	–		
P38	CI-1 temperaturverdiforskyvning	K		
P39	Enhetsvalg: Celcius – Fahrenheit	–		
P40	Enhetsvalg: m^3/h eller l/s	–		

6. Tekniske data

6.1. MEKANISKE DIMENSJONER

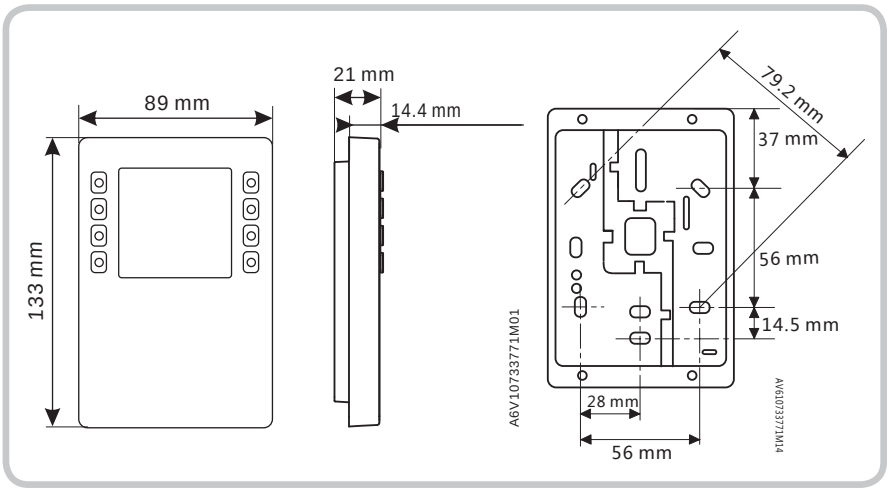

6.2. SPESIFIKASJON

Generelle data	
Farge	Signalhvit (RAL9003)
Vekt	150 g

Strømforsyning*	
Driftsspenning	KNX / PL-Link DC 21...30 V
Maks. strømforbruk	7...10 mA

Grensesnitt	
Type port mellom romautomatiseringsstasjon og romoperatørenhet	KNX / PL-Link
Baudrate	9,6 kbps
Protokoll	KNX PL-LINK
Standard KNX-plugg	Ledningsdiameter 0,8 mm, maks. 1,0 mm
Kabeltype	Toleder tvunnet parkabel, massiv
Enkel kabellengde (fra romautomatiseringsstasjon til romoperatørenhet)	<1000 m
Avsnitt	0,5...1,5 mm²
Busslinjepolaritet	PL+,PL-
Bussterminering smotstand	ikke påkrevd

Sensordata		
Temperatursensor	Målingselement	NTC-motstandssensor
	Måleområde	0..50 °C
	Målingsnøyaktighet (5...30 °C)	±0,8 °C
	Målingsnøyaktighet (25 °C)	±0,5 °C

Omgivelsesforhold og beskyttelsesklassifisering	
Kabinettbeskyttelse	IP30

Beskyttelsesstandard ifølge EN 60529	IP33 for overflatedel
Isolasjonsbeskyttelsesklasse	Klasse III
Klimatiske omgivelsesforhold:	
Normal drift	Miljøbetingelser: Klasse 3K5
	Temperatur 0...50 °C (0... 122 °F)
	Luftfuktighet <85 % rh.
Transport	Miljøbetingelser: Klasse 2K3
	Temperatur -25...70 °C (-4... 158 °F)
	Luftfuktighet <95 % rh.
Mekaniske omgivelsesforhold:	
Normal drift	Klasse 3M2
Transport	Klasse 2M2

Standarder, direktiver og godkjenninger	
EU-samsvar (CE)	
RCM-samsvar med EMC-utslippsstandard	
CSA-overholdelse	CSA C22.2M205
IC-overholdelse	CAN ICE-3(B)/NMB-3(B)
UL-overholdelse	UL916, UL873/UL60730
FCC-overholdelse	Del 15 av FCC-reglene. Drift er underlagt følgende to betingelser: 1) enheten kan ikke forårsake skadelig interferens, og 2) enheten må godta eventuell interferens som mottas, medregnet interferens som kan føre til uønskede driftsforhold.

6.3. VEDLIKEHOLD

Rengjøres med midler som ikke inneholder løsningsmiddel eller slipemiddel.
Ikke bruk mekaniske hjelpemidler (grov svamp eller lignende materialer) – bare en myk, fuktet klut.

6.4. KASSERING

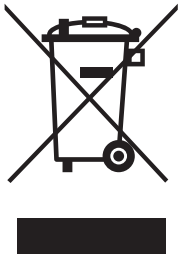

Enheten behandles som en elektronikkenhet som skal kasseres i samsvar med betingelsene i EU-direktivet 2012/19/EU. Den skal ikke kastes som husholdningsavfall.

- Kassér enheten via kanalene som finnes for dette formålet.
- Overhold alle lokale og nasjonale lover og reguleringer som er i kraft.

Flexit AS, Televeien 15, N-1870 Ørje
www.flexit.no